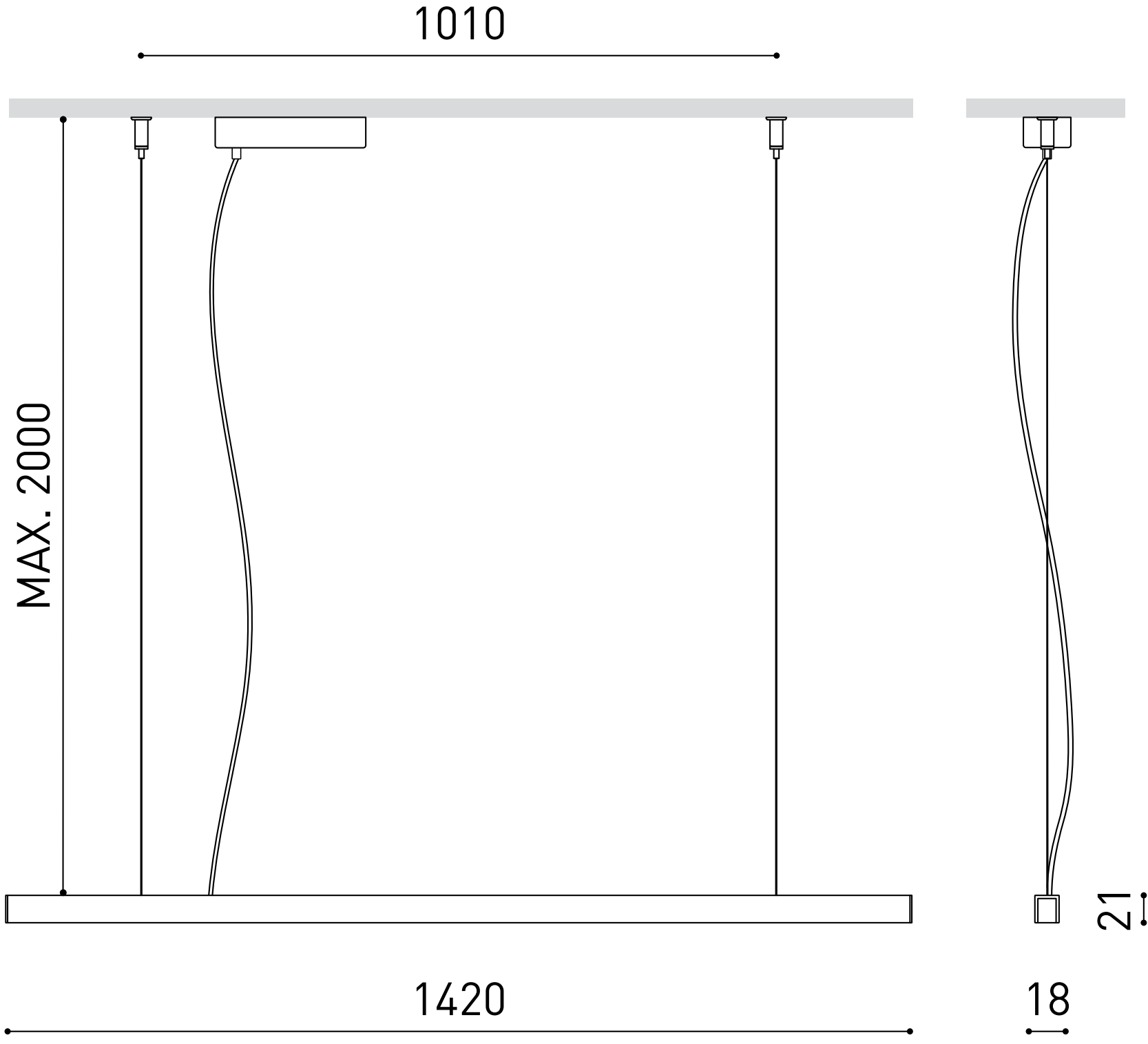
1010
MAX. 2000
1420
21
18